Siegbert Spohr GmbH

GIESSEREIBEDARF + FÖRDERBANDROLLEN

Am Korreshof 1-3
D- 40822 Mettmann
https://www.spohr-gmbh.de
https://www.tragrollen24.de

Telefon +49 (0) 2104 70374
Telefax +49 (0) 2104 82550
E-Mail info@spohr-gmbh.de
USt-IdNr.: DE177079130

Fragebogen Tragrollen

für Leichte Tragrollen (LTR) und Kunststoff-Tragrollen (KTR)

Stückzahl

Stahl- oder Edelstahl-Tragrollen
mit Metall-Einsätzen

☐ Metall-Einsatz

mit Kunststoff-Einsätzen

☐ Kunststoff-Einsatz

Kunststoff-Tragrollen
mit Kunststoff-Einsätzen

☐ Kunststoff-Einsatz

Material + Oberfläche

Rohr	☐ Stahl	☐ Edelstahl	☐ Kunststoff	☐ Aluminium
	☐ blank	☐ verzinkt	☐ grundiert	☐ andere _____
Achse	☐ Stahl	☐ Edelstahl		
	☐ blank	☐ verzinkt	☐ andere _____	
Lager	☐ Stahl	☐ NIRO	☐ Kunststoff	☐ Lagertyp _____

Abmessungen

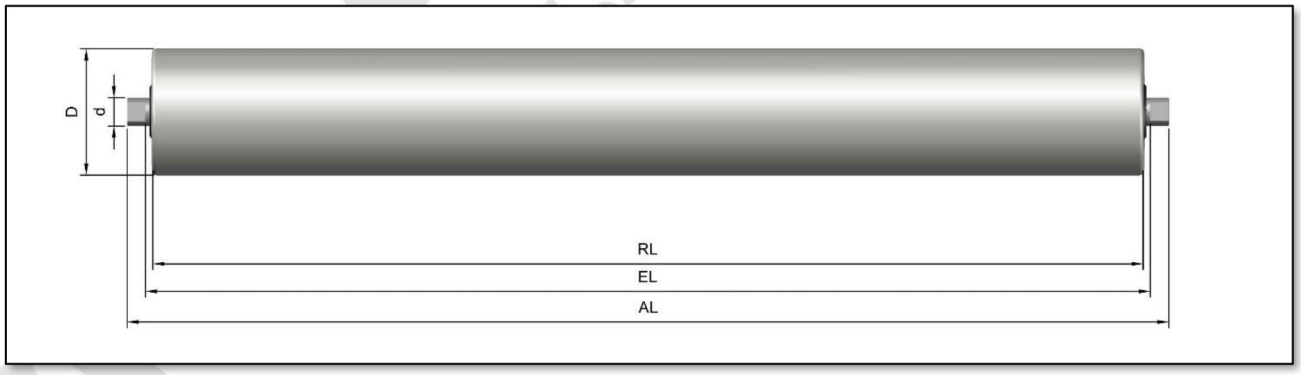

Rollen-Ø D	Rollenlänge RL	Achs-Ø d	Einspannlänge EL	Achslänge AL

Achsendbearbeitung

☐ Rund
☐ ohne Federachse
☐ mit Federachse

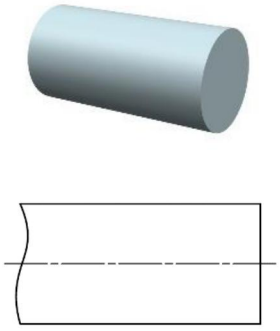

☐ Rund abgesetzt

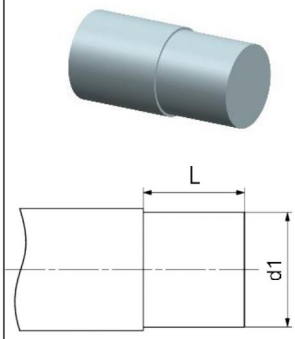

☐ ½ Schlüsselweite

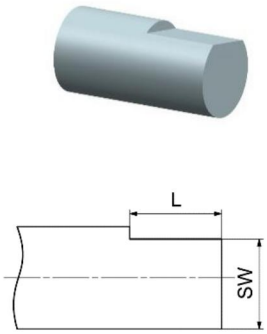

☐ Schlüsselweite

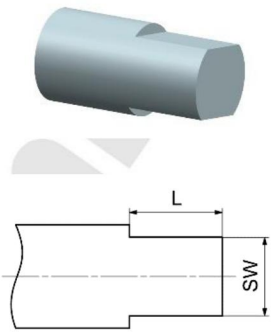

☐ ½ geschlossene Schlüsselweite

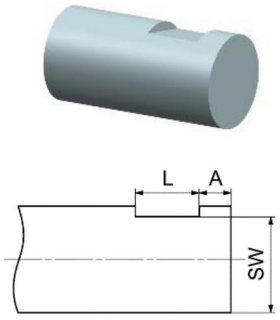

☐ Geschlossene Schlüsselweite

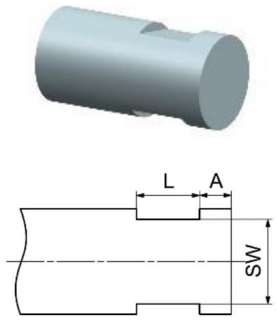

☐ abgesetzte Schlüsselweite

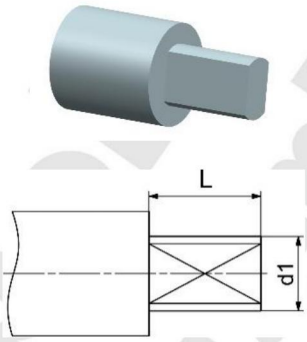

☐ Rund mit Querbohrung

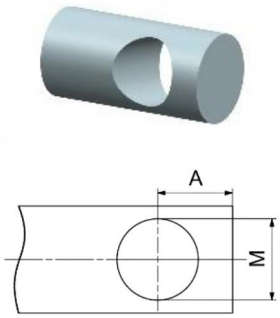

☐ Außengewinde

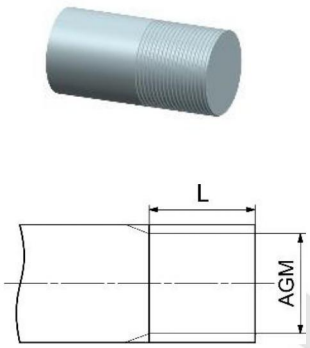

☐ Innengewinde

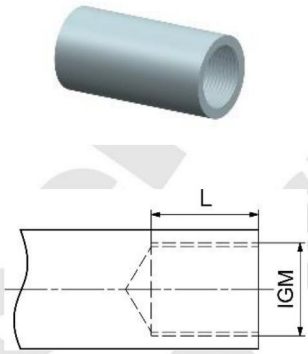

Bemaßung der Achsenden:

SW:	_____	mm
AG:	M _____	
IG:	M _____	
L:	_____	mm
A:	_____	mm
M:	_____	mm
d1:	_____	mm

Gummiringe und Gummierung

Für den Einsatz mit Gummiringen (Stützringe, Pufferringe, PU-Ringe etc.) verwenden Sie bitte unseren **Fragebogen Gummiringe und Gummierung**, der Ihnen die Angaben zur genauen Bestückung deutlich erleichtern soll.

Gummierungsstärke : _____ mm

Fertigdurchmesser : _____ mm

Qualität : _____

überschliffen : ☐ ja ☐ nein

Unverbindlich Anfragen